TTLan® VariFlex Cat.6$_A$ U/FTP Patchkabel

- 500 MHz 10 Gbit
- Ultrakompakt
- Reduzierter Kabeldurchmesser 4,8 mm
- Geringer Biegeradius
- Robuste, 180° biegbare Rastnase ~ 2000 Biegezyklen
- Individueller Testreport (Cat.6$_A$ Komponententest)
- Mantelmaterial UL 444 (CMG LSOH)

Spezifikation	Technische Daten	Anwendungen
Steckertyp: 2x RJ45 (8P8C), geschirmt	50µ Goldauflage (Kontakte)	Rechenzentrum
Kabelaufbau: U/FTP	Nahezu unzerbrechliche, flexible Rastnase	Konferenzräume
AWG: 28	Sehr kompakte Stecker	Events / Veranstaltungen
Außendurchmesser: 4,8 mm	Datenübertragung: bis zu 10 Gbit/s	Industrielle Umgebungen
Innenleiter: Kupfer	PoE / PoE+: 80W	Medizinische Einrichtungen
Mantelmaterial: UL 444 CMG LSOH	Temperaturbereich: -20°C bis +60°C	Sonderbau / Sonderanfertigungen

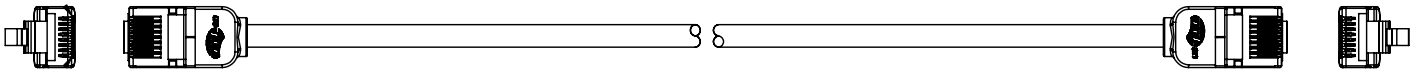

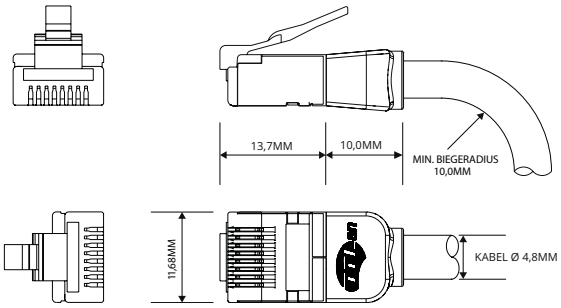

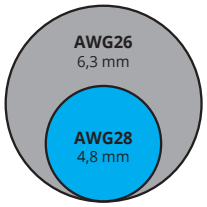

Durchmesser Vergleich

Tests	Standards
Biegeradius: 10 mm (min.)	10GBase-T (IEEE802.3an)
Steckzyklen: ≥2000	PoE (IEEE802.3af), PoE+ (IEEE802.3at)
Biegezyklen Rastnase: ~2000	PoE++ (IEEE802.3bt Type 3 & 4)
Komponententest: Cat.6$_A$	ISO/IEC 11801
Flammwidrigkeitstest: UL-1685	EN50173
Biegetest: EN 50289-3-9 : 2001	ANSI/TIA 568.2-D
6 kV Stoßspannungsprüfung: DIN EN IEC 60664-1	

TTL network stay in contact

TTL Network GmbH
Neulehenstr. 8C
33790 Halle (Westfalen)
Tel.: +49 5201 85660-00

Öffnungszeiten
Mo - Do: 8:00 - 17:00 Uhr
Fr: 8:00 - 14:00 Uhr

Mail: info@ttl-network.de

www.ttl-network.de

TTLan® VariFlex Cat.6A U/FTP Patchkabel

Farbe: ■ schwarz

Art.Nr.	EAN Nr.	Länge ±Toleranz (mm)
1812-VF-0,15M	4260310263120	150±30
1812-VF-0,25M	4260310263137	250±30
1812-VF-0,5M	4260310263144	500±50
1812-VF-1,0M	4260310263151	1.000±50
1812-VF-1,5M	4260310263168	1.500±50
1812-VF-2,0M	4260310263175	2.000±50
1812-VF-2,5M	4260310263038	2.500±50
1812-VF-3,0M	4260310262598	3.000±70
1812-VF-4,0M	4260310264066	4.000±70
1812-VF-5,0M	4260310264974	5.000±100
1812-VF-7,5M	4260310264981	7.500±100
1812-VF-10,0M	4260310265001	10.000±100

TTL network® stay in contact

TTL Network GmbH
Neulehenstr. 8C
33790 Halle (Westfalen)
Tel.: +49 5201 85660-00

Öffnungszeiten
Mo - Do: 8:00 - 17:00 Uhr
Fr: 8:00 - 14:00 Uhr

Mail: info@ttl-network.de

www.ttl-network.de